Arbeitsblatt: Copolymere

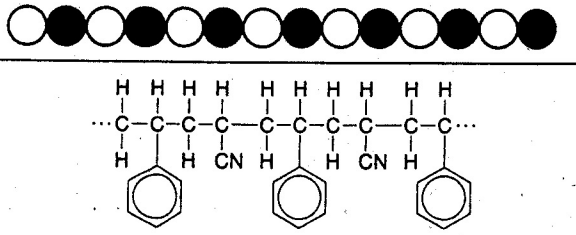

Namen der Monomeren:

① ②

alternierendes Copolymer

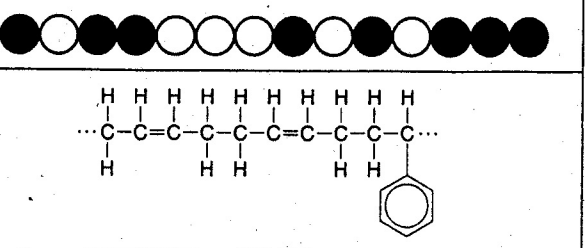

Namen der Monomeren:

① ②

statistisches Copolymer

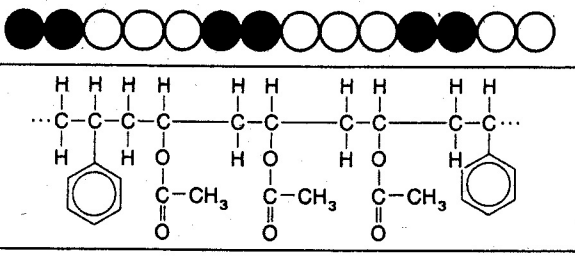

Namen der Monomeren:

① ②

Blockcopolymer

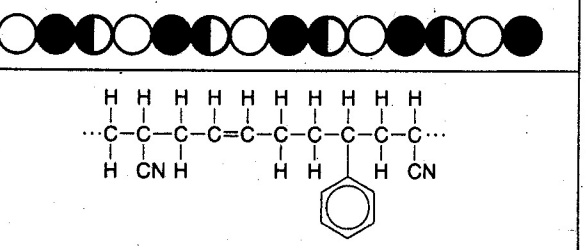

Namen der Monomeren:

① ② ③

Tercopolymer

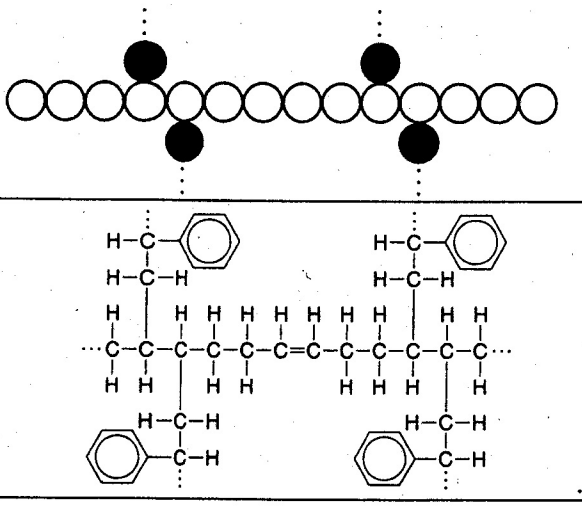

Namen der Monomeren:

① ②

Propfcopolymer

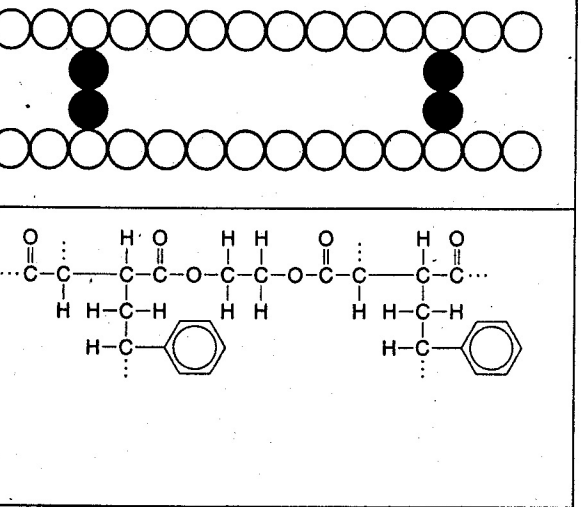

Namen der Monomeren:

① ② ③

vernetztes Copolymer

1. Geben Sie jeweils die Namen der beteiligten Monomeren an.